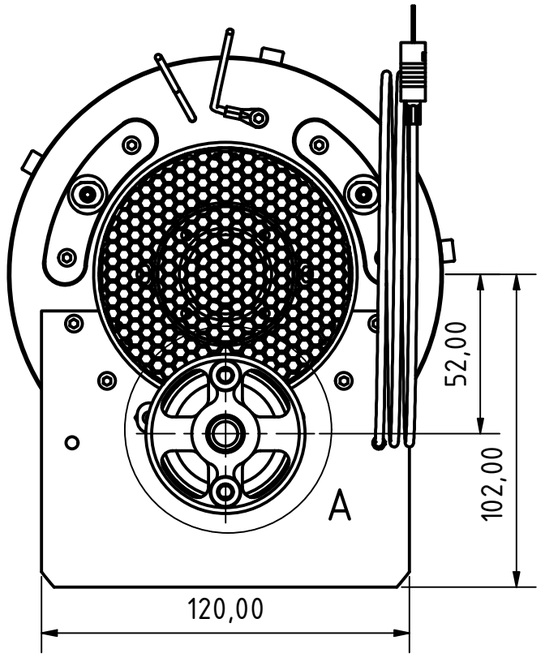

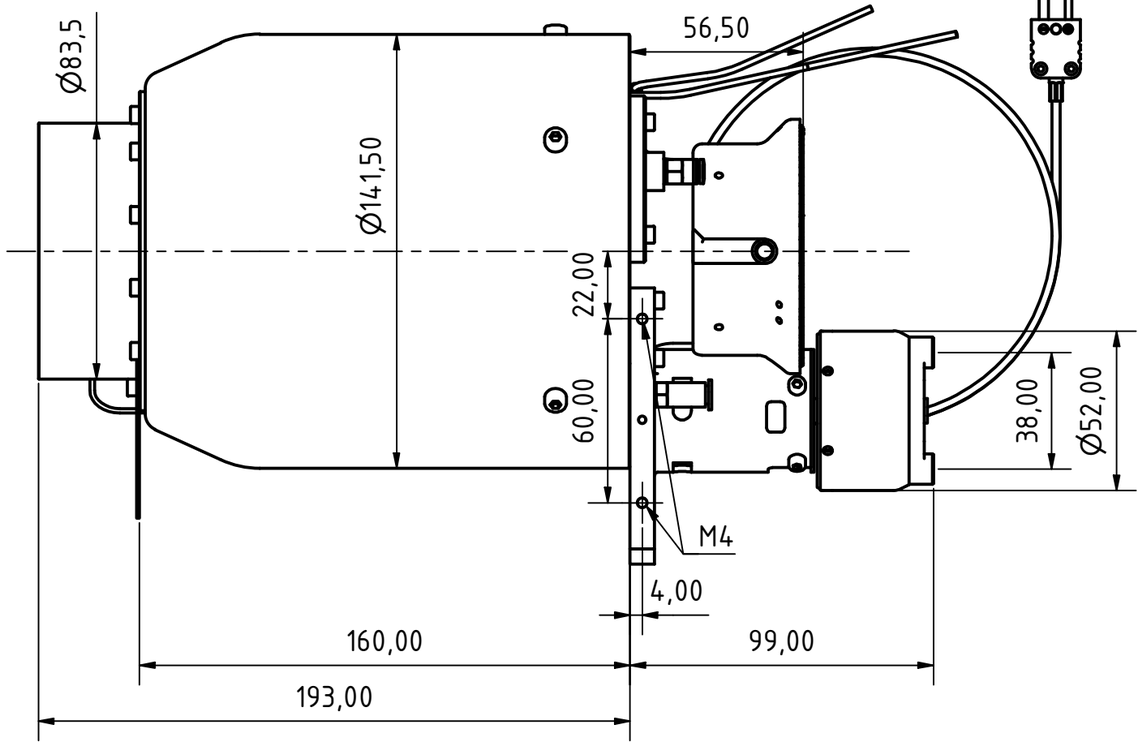

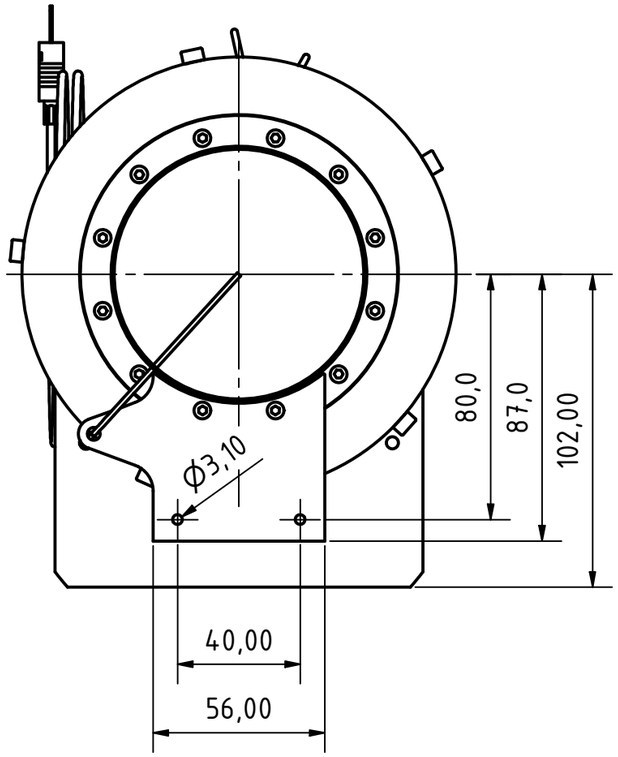

A (1 : 1,25)

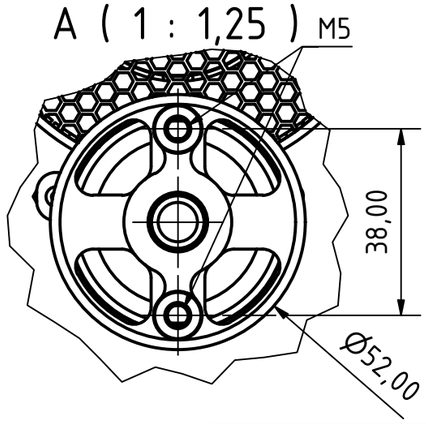

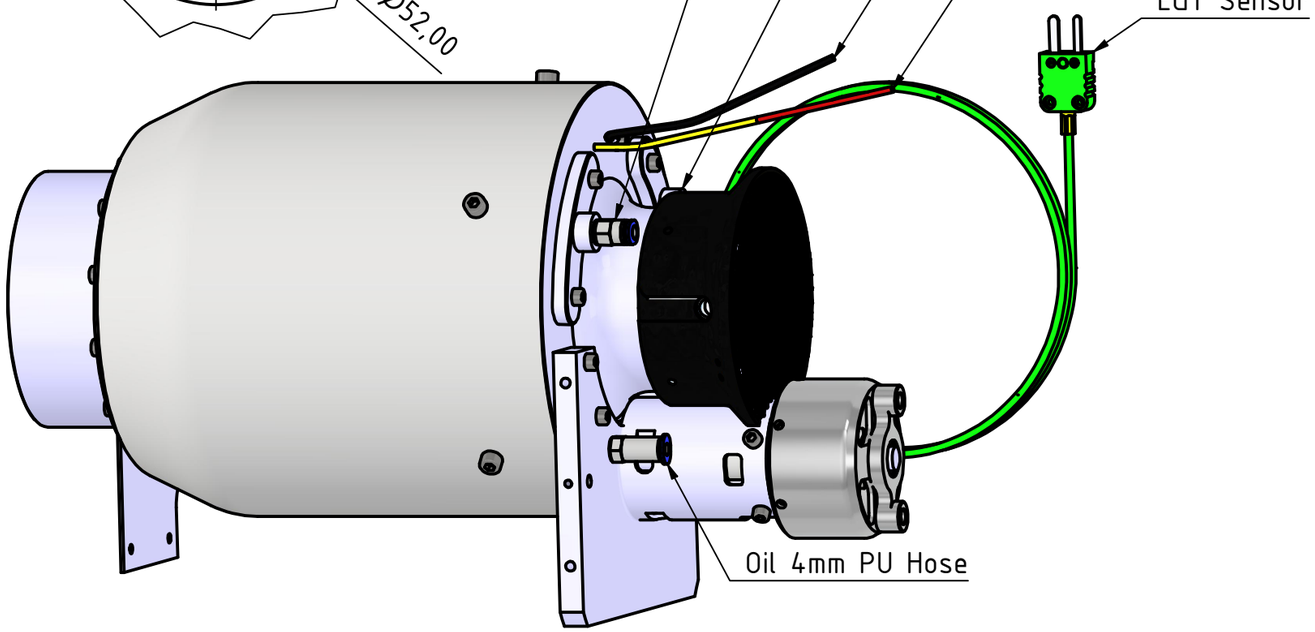

		allgm. Toleranz 2768 f	Scale: 1:2
		Weight: 8 lbs / 3,5 kg	
	Datum	Name	Dimensions *EVOLUTION*
Gezeich	05.02.2026	KornbergerM	Flange Width: 120mm
Kontroll			
Norm			
			1
			A3